Typ 2671

Doppelexzentrisch

Hochleistungs-Absperrklappe, doppelexzentrisch

- Globale Flanschkompatibilität
- Schnelle Automatisierung gemäß ISO 5211
- Zwischenflansch-Design (auf Wunsch mit Endflansch)
- Geringes Drehmoment, hohe Dichtigkeit
- Entwickelt für anspruchsvolle Anwendungen

Im Datenblatt beschriebene Produktvarianten können von der Produktdarstellung und -beschreibung abweichen.

Kombinierbar mit

Typ 6519 NAMUR
Vorgesteuertes Magnetventil für Pneumatik

Typ 2051
Pneumatischer Schwenkantrieb

Typ 3003
Electromotorischer Drehantrieb

Typ 3004
Explosionsgeschützter Drehantrieb

Typ 3005
Elektromotorischer Drehantrieb

Typ 8792
Stellungsregler

Typ-Beschreibung

Die doppelexzentrische Hochleistungs-Absperrklappe von Bürkert bietet selbst unter härtesten Prozessbedingungen eine außergewöhnliche Dichtheit, hervorragende Langlebigkeit und maximale Zuverlässigkeit. Ihr doppelt versetztes, reibungsarmes Design sorgt für minimalen Verschleiß, reduziertes Drehmoment und längere Lebensdauer und bietet Ihnen damit einen klaren Leistungsvorteil. Dank ihrer Automatisierungsfähigkeit gemäß ISO 5211 lässt sie sich mühelos in Bürkert-Antriebe und Steuerungskomponenten integrieren und ermöglicht so eine schnelle Installation und nahtlose Prozessanbindung. Sie wurde für anspruchsvolle Anwendungen in den Bereichen Wasseraufbereitung, Energie, Chemie und Industrie entwickelt und kombiniert eine hohe Durchflusseffizienz mit erstklassiger Verarbeitungsqualität, um die Betriebszeit und die Betriebseffizienz zu steigern. Dies ist die Armatur Ihrer Wahl, wenn es wirklich auf Leistung ankommt.

DTS 1000736079 DE Version: A Status: RL (released | freigegeben | valide) printed: 02.06.2026

© Christian Bürkert GmbH & Co. KG, Änderungen vorbehalten

Produkt-Webseite besuchen

Inhaltsverzeichnis

1. Allgemeine technische Daten **3**

2. Zulassungen und Konformitäten **3**
2.1. Allgemeine Hinweise ... 3
2.2. Konformität ... 3
2.3. Normen ... 3

3. Werkstoffe **4**
3.1. Bürkert resistApp ... 4
3.2. Werkstoffangaben ... 5

4. Abmessungen **6**
4.1. Zwischenflanschvariante (Standard) ... 6
4.2. Endflanschvariante (auf Anfrage) ... 7
4.3. Betätigung durch Handhebel bzw. durch Handrad mit Getriebe ... 8

5. Leistungsbeschreibungen **9**
5.1. Druck-Temperatur-Diagramm ... 9
Gehäusematerial CF8M ... 9
Gehäusematerial WCB ... 9
5.2. Drehmoment für schmierende Medien ... 10
5.3. Durchflusseigenschaften ... 11
K_V-Werte ... 11
C_v-Werte ... 11

6. Bestellinformationen **12**
6.1. Bürkert eShop ... 12
6.2. Bürkert-Produktfilter ... 12
6.3. Bestelltabelle Zwischenflansch ... 12
Edelstahl ... 12
Karbonstahl ... 13
6.4. Handhebel ... 13

DTS 1000736079 DE Version: A Status: RL (released | freigegeben | valide) printed: 02.06.2026

1. Allgemeine technische Daten

Produkteigenschaften	
Abmessungen	Weitere Informationen entnehmen Sie dem Kapitel „4. Abmessungen“ auf Seite 6.
Werkstoff	
Gehäuse	Edelstahl CF8M, Stahl WCB
Welle	Edelstahl AISI 630
Manschette	PTFE + 15 % Glasfaser (andere Manschettenwerkstoffe auf Anfrage)
Scheibe	Edelstahl CF8M (Standard)
Nennweite	DN 50 (2")... DN 600 (24")
Leistungsdaten	
Leckagerate	Zero Leakage gemäß DIN EN 12266 - 1, ISO 5208
Mediendaten	
Mediumstemperatur	
PTFE + 15 % Glasfaser	- 29 °C...+ 220 °C (Standard)
PTFE	- 29 °C...+ 200 °C (auf Anfrage)
PTFE + 15 % Graphit	- 29 °C...+ 250 °C (auf Anfrage)
TFM	- 100...+ 260 °C (Weitere Informationen entnehmen Sie dem Kapitel „5.1. Druck-Temperatur-Diagramm“ auf Seite 9)
Flanschdruckstufen	PN 10, PN 16, ANSI150 (andere Druckstufen auf Anfrage) (abhängig von Mediumsdruck und Betriebsmedium)
Produktanschlüsse und Kommunikation	
Leitungsanschluss	• Zwischenflansch • Endflansch (auf Anfrage) • Doppelflansch (auf Anfrage)
Zulassungen und Konformitäten	
API 609	Standard für Absperrklappen, Zwischenflansche und Endflansche
API 607	Brandprüfung für weichdichtende Vierteldrehventile
PED	Druckgeräterichtlinie, Modul H
ISO 9001	Qualitätssicherungssystem

2. Zulassungen und Konformitäten

2.1. Allgemeine Hinweise

- Die im Folgenden genannten Zulassungen bzw. Konformitäten müssen bei Anfragen zwingend genannt werden. Nur so kann sichergestellt werden, dass das Produkt alle vorgeschriebenen Eigenschaften erfüllt.
- Nicht alle bestellbaren Geräteausführungen können mit den genannten Zulassungen bzw. Konformitäten geliefert werden.

2.2. Konformität

Das Produkt ist konform zu den EU-Richtlinien entsprechend der EU-Konformitätserklärung.

2.3. Normen

Die angewandten Normen, mit denen die Konformität mit den EU-Richtlinien nachgewiesen wird, sind in der EU-Baumusterprüfbescheinigung und/oder der EU-Konformitätserklärung nachzulesen.

DTS 1000736079 DE Version: A Status: RL (released | freigegeben | valide) printed: 02.06.2026

3. Werkstoffe

3.1. Bürkert resistApp

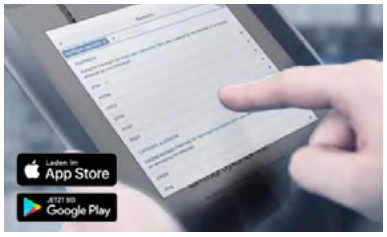

Bürkert resistApp – Beständigkeitstabelle

Sie möchten die Zuverlässigkeit und Langlebigkeit der Werkstoffe in Ihrem individuellen Anwendungsfall sicherstellen? Verifizieren Sie Ihre Kombination aus Medien und Werkstoffen auf unserer Website oder in unserer resistApp.

Jetzt chemische Beständigkeit prüfen

DTS 1000736079 DE Version: A Status: RL (released | freigegeben | valide) printed: 02.06.2026

DTS 1000736079 DE Version: A Status: RL (released | freigegeben | valide) printed: 02.06.2026

3.2. Werkstoffangaben

Hinweis:

- Antriebsschnittstelle: ISO 5211-Vierkantanschluss für eine sichere und standardisierte Anbindung des Antriebs
- Dichtungssystem: Patentierte Trapezgewinde-Technologie für eine gleichmäßige, umlaufende Dichtfläche. In Kombination mit dem druckunterstützten PTFE-Sitz wird eine beidseitig dichte Absperrung erreicht.
- Betriebssicherheit: Integrierte Druckringe gegen Wellenausblasen und elektrostatische Aufladung (Anti-Blowout und Anti-Static).
- Lebensdauer und Wartung: Hochbelastbare, PTFE-imprägnierte Edelstahl-Lager (1.4401 / 316) reduzieren den Verschleiß, minimieren den Wartungsaufwand und erhöhen die Anlagenverfügbarkeit.

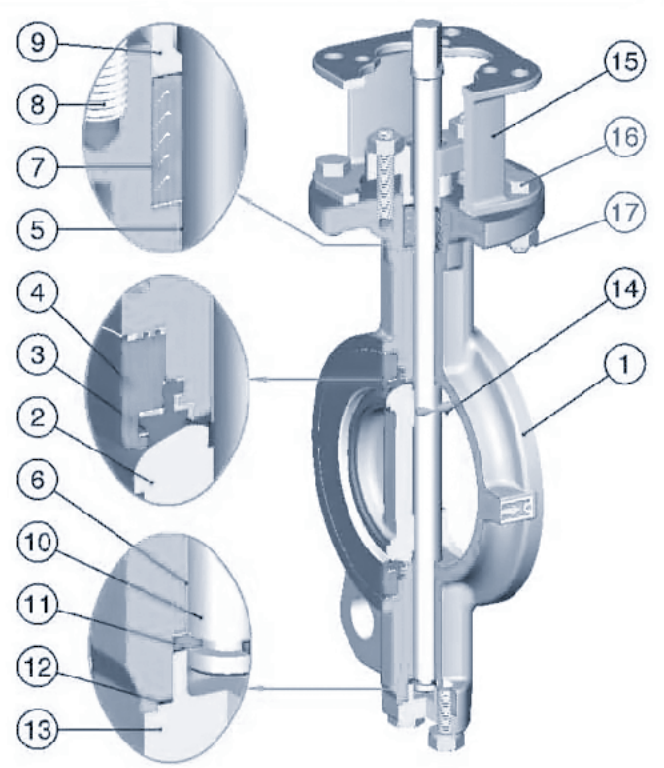

Nr.	Element	Werkstoff	Spezifikationen ASTM	Hinweis
1	Gehäuse	Karbonstahl	A216 Gr. WCB	-
		Edelstahl	A351 Gr. CF8M	
2	Scheibe	Edelstahl	A351 Gr. CF8M	-
3	Dichtung	PTFE + 15 % Glasfaser (Standard)	-	- 29 °C...+ 220 °C
		PTFE (auf Anfrage)		- 29 °C...+ 200 °C
		PTFE + 15 % Graphit (auf Anfrage)		- 29 °C...+ 250 °C
		TFM (auf Anfrage)		- 100 °C...+ 260 °C
4	Retainer	Edelstahl	A351 Gr. CF8M	-
5	Buchse	PTFE, Edelstahl 316	-	-
6	Buchse	R-PTFE, Edelstahl 316	-	-
7	Spindelpackung	PTFE/R-PTFE	-	-
8	Bolzen	Edelstahl	Edelstahl 304	-
9	Stopfbuchse	Edelstahl	A351 Gr. CF8M	-
10	Welle	Edelstahl	A564 Gr. 630	Welle muss hartverchromt sein, wenn sie mit PTFE- und Graphit-Spindelpackung ausgestattet ist
11	Schubring	Edelstahl	A240 Gr. 316	-
12	Dichtung	PTFE/R-PTFE	-	-
13	Bodenabdeckung	Edelstahl	A351 Gr. CF8M	-
14	Stift	Edelstahl	A182 Gr. F316	-
15	Montagebrücke	Karbonstahl	A216 Gr. WCB	-
16	Bolzen	Edelstahl	A193 Gr. B8	-
17	Mutter	Edelstahl	A194 Gr. 8	-

DTS 1000736079 DE Version: A Status: RL (released | freigegeben | valide) printed: 02.06.2026

4. Abmessungen

4.1. Zwischenflanschvariante (Standard)

Hinweis:

- Rohrgröße > C
- DN 50...500 bei PN 10, PN 16, ANSI150, DN 400...600 bei PN 16

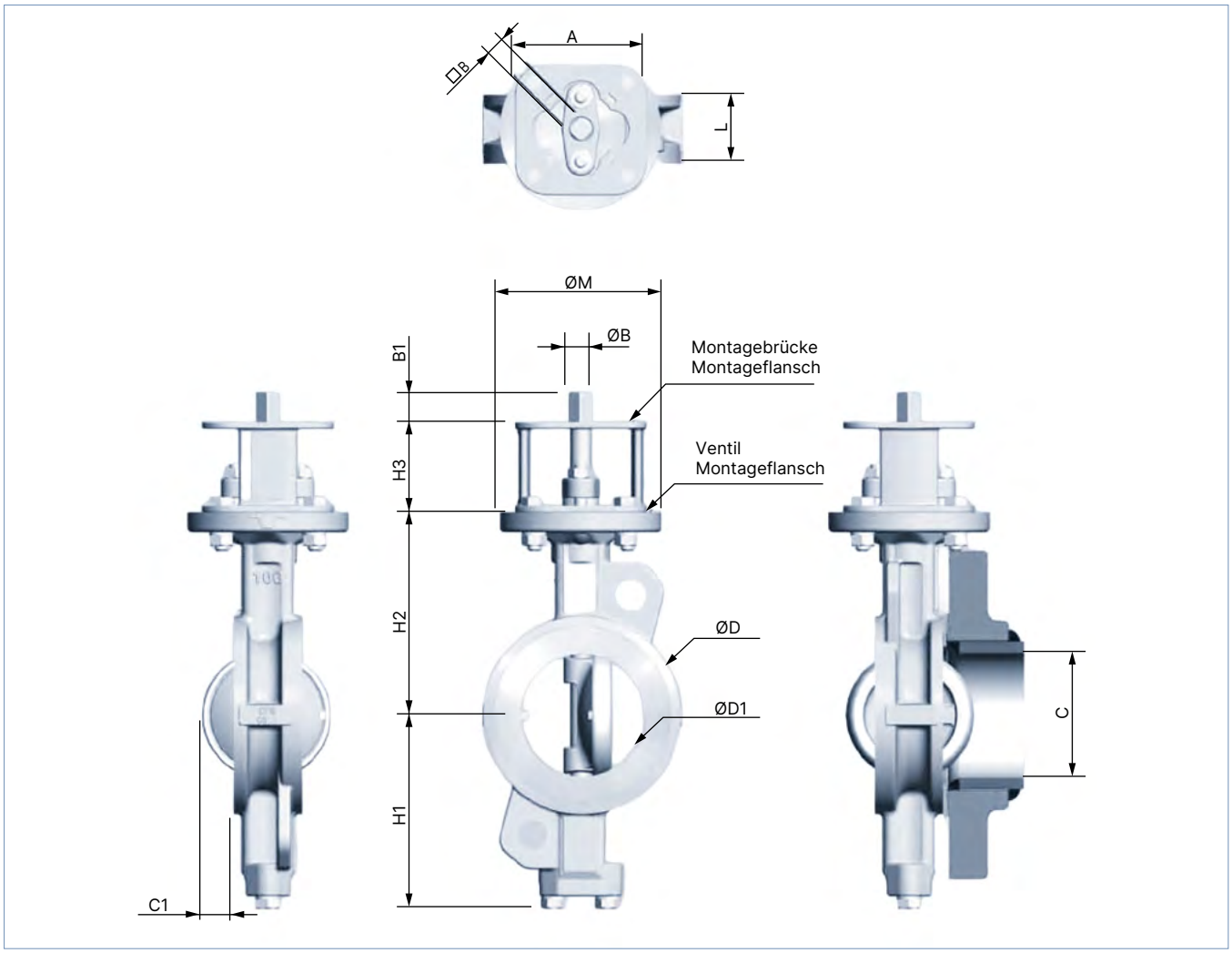

Nenn-weite	Baulänge	Abmessungen							Montageflansch (ISO 5211)					Wellenende			Gewicht
	L	H1	H2	H3	Ø D	Ø D1	C	C1	Ventil		Montagebrücke			Ø B	□B	B1	
									Typ	Ø M	Typ		M1				
[mm]	[mm]	[mm]	[mm]	[mm]	[mm]	[mm]	[mm]	[mm]		[mm]			[mm]	[mm]	[mm]	[mm]	[kg]
50	43	99	118	60	92	38	19	2	F07	90	F05	F07	70	14	11	18	4
65	46	110	125	60	108	63	62.3	15	F07	90	F05	F07	70	14	11	18	5
80	47	128	140	70	126	78	65.9	22	F10	125	F07	F10	102	18	14	23	8
100	53	150	157	70	153	95	93	25	F10	125	F07	F10	102	18	14	23	10
125	57	163	170	70	184	118	120	36	F10	125	F07	F10	102	22	17	23	13
150	56	176	185	70	212	143	149	50	F10	125	F07	F10	102	22	17	23	14
200	62	206	220	80	268	188	196	70	F12	150	F10	F12	125	25	19	28	25
250	68	238	260	80	326	236	243	90	F12	150	F10	F12	125	28	22	28	33
300	78	269	290	100	375	282	289	106	F14	175	F12	F14	160	35	27	37	48
350	78/92	306	326	100	416	322	329	125	F14	175	F12	F14	160	36	27	37	64
400	102	342	370	120	476	371	377	140	F16	210	F14	F16	195	48	36	47	102
450	114	370	395	120	534	418	423	157	F16	210	F14	F16	195	48	36	47	129
500	127	399	430	120	588	466	471	177	F16	210	F14	F16	195	60	46	56	123
600	154	455	490	150	692	570	572	210	F25	300	F16	F25	300	60	46	56	273

DTS 1000736079 DE Version: A Status: RL (released | freigegeben | valide) printed: 02.06.2026

4.2. Endflanschvariante (auf Anfrage)

Hinweis:

- Abmessungen in mm
- Rohrgröße > C
- Die folgenden geeigneten Rohrflansche sind auf Anfrage erhältlich: PN 10, PN 16, PN 20, PN 25, 150LB, JIS 10K, JIS 16K, JIS 20K

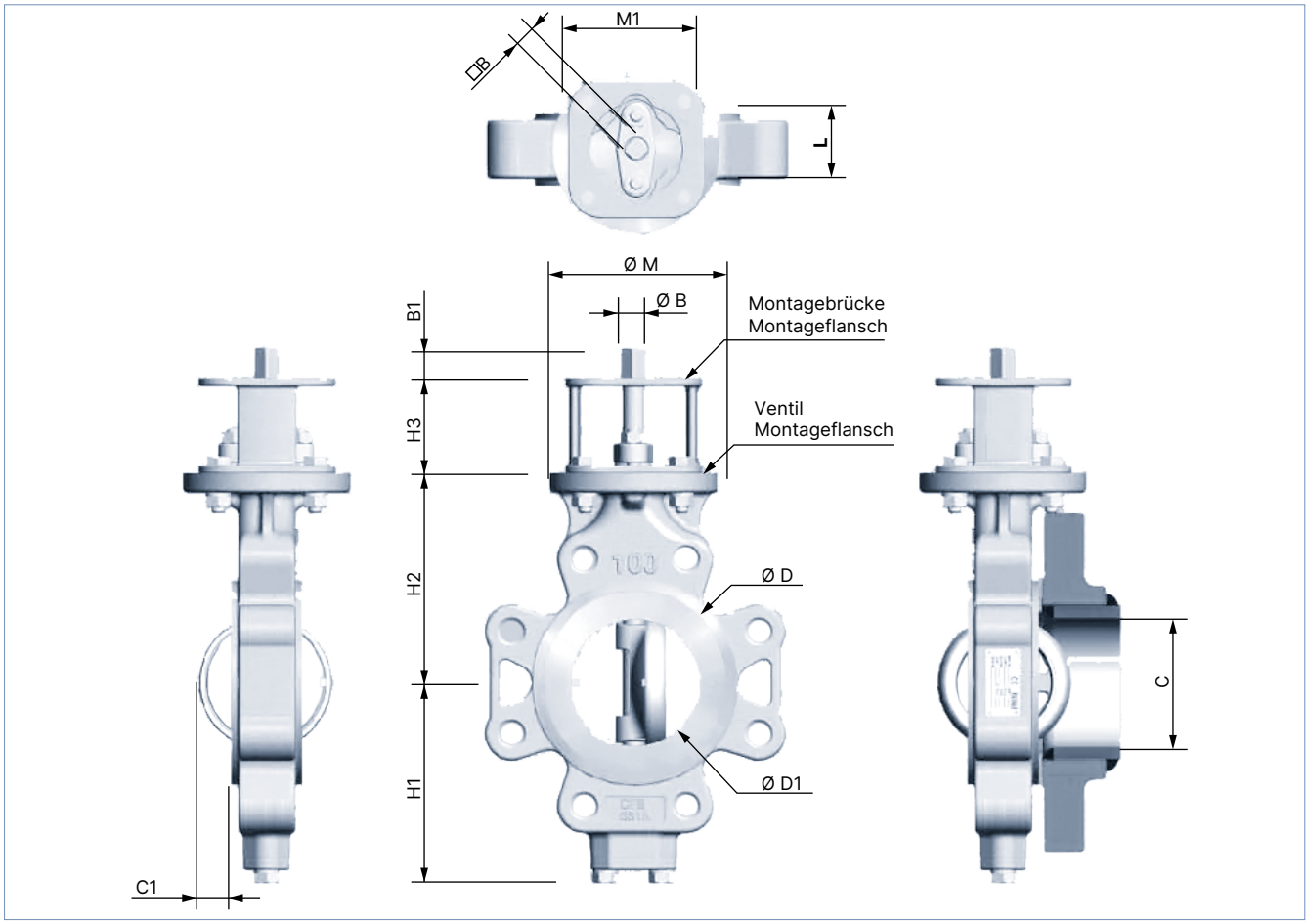

Nenn-weite	Bau-länge	Abmessungen							Montageflansch (ISO 5211)					Wellenende			Gewicht
	L	H1	H2	H3	Ø D	Ø D1	C	C1	Ventil		Montagebrücke			Ø B	□B	B1	
									Typ	Ø M	Typ		M1				
[mm]	[mm]	[mm]	[mm]	[mm]	[mm]	[mm]	[mm]	[mm]		[mm]			[mm]	[mm]	[mm]	[mm]	[kg]
50	43	99	118	60	92	37	49.5	2	F07	90	F07	F05	70	14	11	18	5
65	46	110	125	60	108	63	62.3	15	F07	90	F07	F05	70	14	11	18	9
80	47	128	140	70	126	78	65.9	22	F10	125	F10	F07	102	18	14	23	10
100	53	150	127	70	153	95	93	25	F10	125	F10	F07	102	18	14	23	16
125	57	163	170	70	184	118	120	36	F10	125	F10	F07	102	22	17	23	19
150	56	176	185	70	212	143	149	50	F10	125	F10	F07	102	22	17	23	20
200	62	206	220	80	268	188	196	70	F12	150	F12	F10	125	25	19	28	33
250	28	238	260	80	326	236	243	90	F12	150	F12	F10	125	28	22	28	47
300	78	269	290	100	282	282	289	106	F14	175	F14	F12	160	35	27	37	77
350	78/92	306	326	100	322	322	329	125	F14	175	F14	F12	160	36	27	37	90
400	102	342	370	120	371	371	377	140	F16	210	F16	F14	195	48	36	47	138
450	114	370	395	120	418	418	423	157	F16	210	F16	F14	195	48	36	47	164
500	127	399	460	120	466	466	471	177	F16	210	F16	F14	195	60	46	56	189
600	154	455	490	150	570	570	572	210	F25	300	F16	F16	300	60	46	56	367
600	154	455	490	150	570	570	572	210	F25	300	F25	F25	300	60	46	56	370

4.3. Betätigung durch Handhebel bzw. durch Handrad mit Getriebe

Hinweis:
Rohrgröße > C

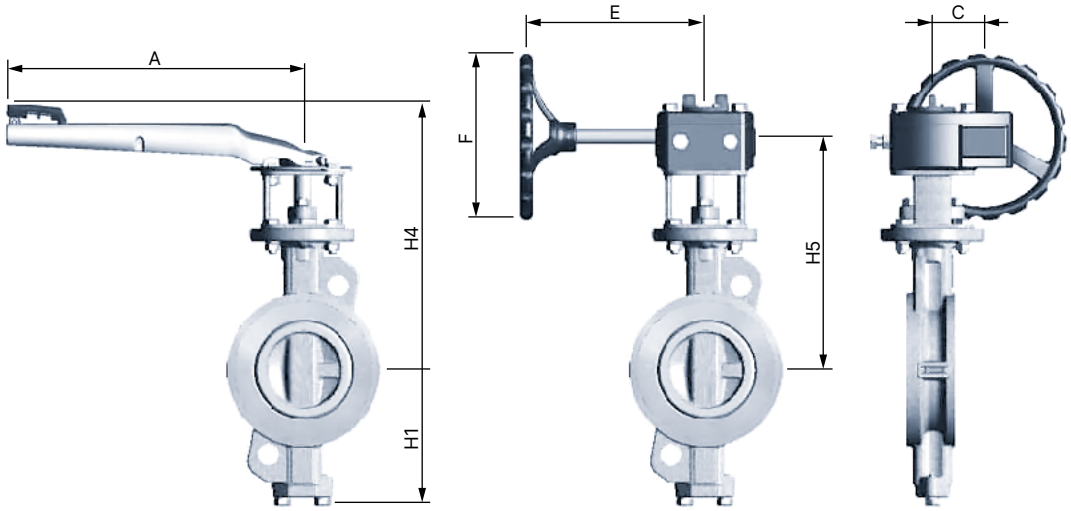

Nennweite		Abmessungen Absperrklappe					
		Mit Handhebel		Mit Handrad und Getriebe			
		H4	L	H5	C	E	F
[mm]	[Zoll]	[mm]	[mm]	[mm]	[mm]	[mm]	[mm]
50	2	250	200	215	41	155	150
65	2½	257	200	222	41	155	150
80	3	282	250	247	41	155	200
100	4	299	250	268,5	63	195	200
125	5	318	355	281,5	63	195	200
150	6	333	355	296,5	63	195	200
200	8	378	335	341	61	255	310
250	10	–	–	381	61	255	310
300	12	–	–	443	81	340	400
350	14	–	–	479	81	340	400
400	16	–	–	546	123	307	400
450	18	–	–	571	123	307	400
500	20	–	–	606	123	307	400
600	24	–	–	692	123	307	400

DTS 1000736079 DE Version: A Status: RL (released | freigegeben | valide) printed: 02.06.2026

5. Leistungsbeschreibungen

5.1. Druck-Temperatur-Diagramm

Gehäusematerial CF8M

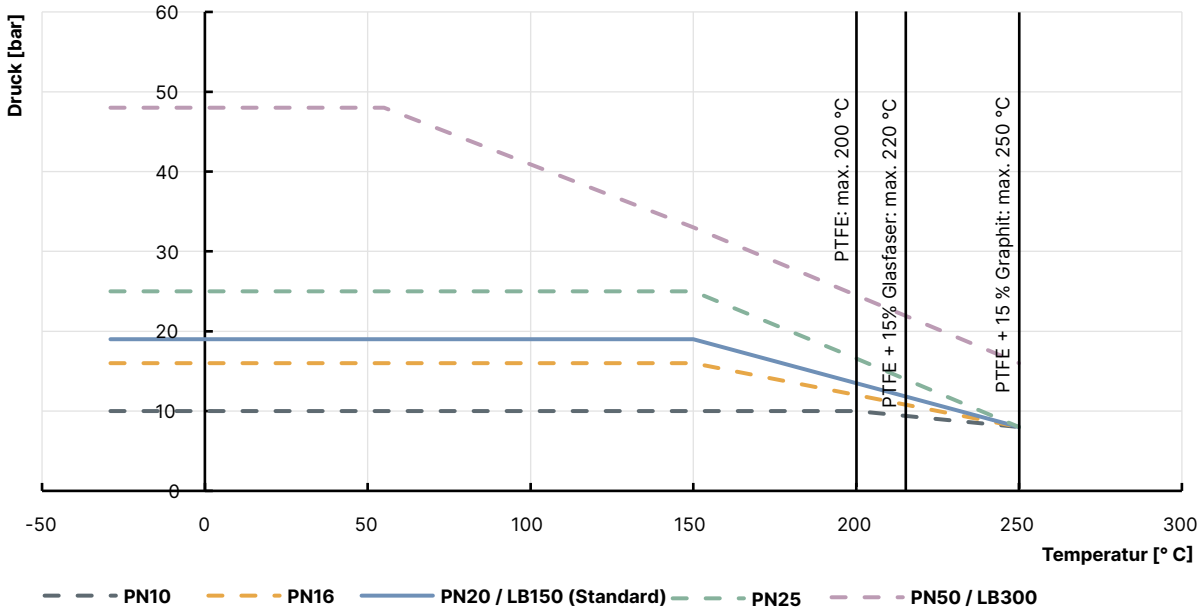

Gehäusematerial WCB

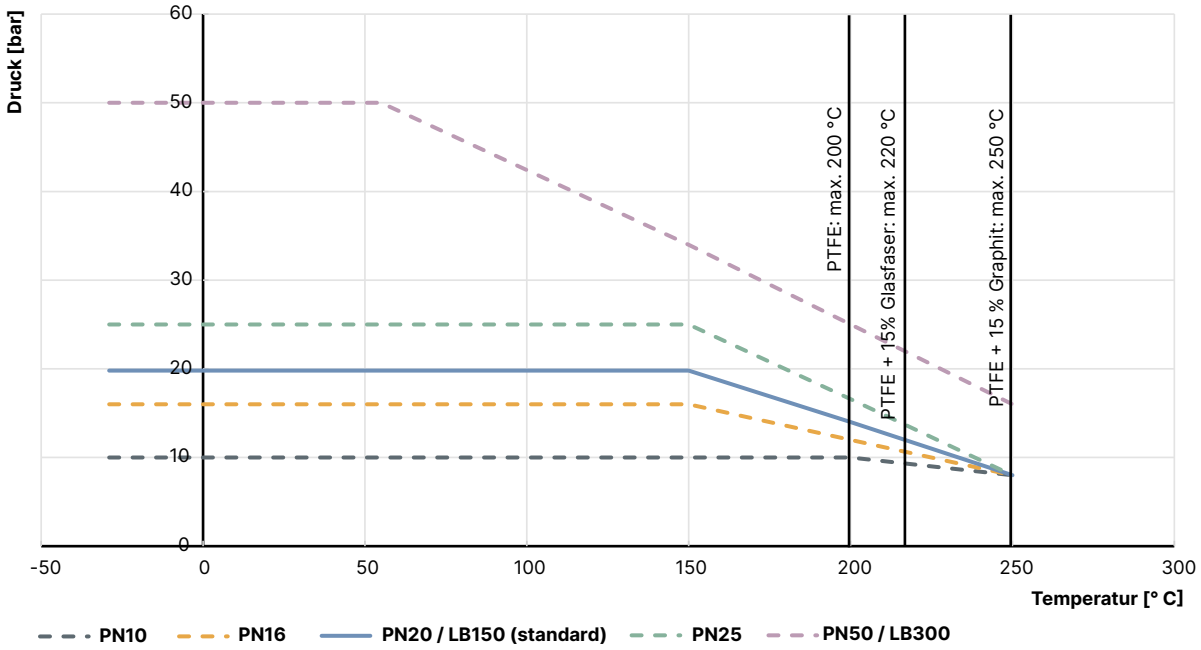

DTS 1000736079 DE Version: A Status: RL (released | freigegeben | valide) printed: 02.06.2026

5.2. Drehmoment für schmierende Medien

Nennweite		Differenzdruck					
		0 bar	5 bar	10 bar	15 bar	20 bar	25 bar
[mm]	[Zoll]	[Nm]	[Nm]	[Nm]	[Nm]	[Nm]	[Nm]
50	2	13	15	17	20	22	25
65	2,5	19	22	29	35	41	51
80	3	26	29	37	44	51	59
100	4	35	41	51	61	77	85
125	5	51	64	76	89	105	127
150	6	62	83	103	118	147	176
200	8	89	114	147	166	176	242
250	10	150	211	261	309	242	489
300	12	196	294	374	539	489	828
350	14	382	539	784	980	1176	1323
400	16	573	686	980	1176	1372	1568
450	18	783	963	1225	1470	1666	1911
500	20	1000	1411	1764	2058	2470	2822
600	24	1225	1680	2205	2660	3045	3325

DTS 1000736079 DE Version: A Status: RL (released | freigegeben | valide) printed: 02.06.2026

5.3. Durchflusseigenschaften

K_V-Werte

Nennweite		Grad des Öffnungswinkels der Klappenscheibe [m³/h]									
[mm]	[Zoll]	10 %	20 %	30 %	40 %	50 %	60 %	70 %	80 %	90 %	100 %
50	2	1	2	4	9	13	20	30	46	55	57
65	2,5	4	8	19	28	44	61	80	97	118	121
80	3	8	14	35	51	80	111	147	183	221	225
100	4	12	22	56	84	131	182	239	293	355	363
125	5	22	39	98	140	219	303	410	503	603	623
150	6	22	67	131	196	361	630	761	1017	1159	1189
200	8	36	119	234	348	472	662	851	1127	1254	1514
250	10	108	264	426	504	798	1090	1427	1782	2111	2307
300	12	147	359	579	835	1125	1518	2646	2988	3330	3777
350	14	192	438	689	1008	1396	1939	2701	3659	4637	5159
400	16	272	465	780	1145	1647	2150	3203	4667	5958	6715
450	18	339	818	1260	1765	2436	3389	4685	6108	7383	8092
500	20	444	1035	1587	2213	3032	4276	6218	7869	9525	10228
600	24	731	1610	2381	3383	4759	6630	9377	12478	15871	17182
650	26	857	1917	2828	3493	5458	7859	10696	13971	17682	23638
700	28	995	2189	3291	3911	5827	8935	13750	19126	25341	26706
750	30	1100	2541	3719	4721	7061	10275	17702	22555	29560	31932
800	32	1170	2858	4231	5530	8296	11614	19769	25984	33779	37157
900	36	1247	3617	4522	6778	10064	14933	21837	30560	41642	47131
1000	40	1522	3715	5513	8264	12271	18993	27772	38867	52962	59943
1100	44	1606	3811	6622	10441	15816	23028	34528	48493	62644	67356
1200	48	1693	4089	7897	12972	19947	27680	42356	59655	73734	75653

C_v-Werte

Nennweite		Grad des Öffnungswinkels der Klappenscheibe [US gal/min]									
[mm]	[Zoll]	10 %	20 %	30 %	40 %	50 %	60 %	70 %	80 %	90 %	100 %
50	2	1	2	5	10	15	23	35	53	64	66
65	2,5	5	9	22	32	51	70	92	112	136	140
80	3	9	16	41	59	92	128	170	212	256	260
100	4	14	26	65	97	152	210	276	339	410	420
125	5	25	45	113	162	253	350	474	582	697	720
150	6	25	77	152	226	417	728	880	1176	1340	1375
200	8	42	137	271	402	546	765	984	1303	1450	1750
250	10	125	305	492	583	923	1260	1650	2060	2440	2667
300	12	170	415	669	965	1300	1755	3059	3454	3849	4366
350	14	222	506	796	1165	1614	2241	3122	4230	5360	5964
400	16	315	537	902	1324	1904	2485	3703	5395	6887	7762
450	18	392	946	1456	2040	2816	3918	5416	7061	8535	9354
500	20	513	1197	1834	2558	3505	4943	7188	9097	11011	11824
600	24	845	1861	2752	3911	5501	7664	10840	14424	18347	19862
650	26	991	2216	3269	4038	6309	9085	12365	16150	20440	27325
700	28	1150	2530	3804	4521	6736	10329	15895	22110	29294	30872
750	30	1272	2937	4299	5457	8163	11878	20463	26074	34171	36913
800	32	1353	3304	4891	6393	9590	13426	22853	30037	39048	42953
900	36	1442	4181	5227	7835	11634	17263	25243	35327	48138	54483
1000	40	1760	4294	6373	9553	14185	21956	32105	44930	61224	69294
1100	44	1857	4406	7655	12070	18283	26620	39914	56058	72417	77864
1200	48	1957	4727	9129	14996	23059	31998	48963	68961	85237	87455

DTS 1000736079 DE Version: A Status: RL (released | freigegeben | valide) printed: 02.06.2026

6. Bestellinformationen

6.1. Bürkert eShop

Bürkert eShop – Bequem bestellt und schnell geliefert

Sie möchten Ihr gewünschtes Bürkert-Produkt oder Ersatzteil schnell finden und direkt bestellen? Unser Onlineshop ist rund um die Uhr für Sie erreichbar. Melden Sie sich gleich an und nutzen Sie die Vorteile.

Jetzt online einkaufen

6.2. Bürkert-Produktfilter

Bürkert-Produktfilter – Schnell zum passenden Produkt

Sie möchten anhand Ihrer technischen Anforderungen einfach und bequem selektieren? Nutzen Sie den Bürkert-Produktfilter und finden Sie unseren passenden Artikel für Ihre Anwendung.

Jetzt Produkte filtern

6.3. Bestelltabelle Zwischenflansch

Edelstahl

Nenn-weite	Gehäu-sewerk-stoff	Schei-benwerk-stoff	Manschet-tenwerk-stoff	Maxi-maler Druck	Gewicht			Artikel-Nr.		
					Freie Welle	Mit Handhe-bel	Mit Handrad und Getriebe			
				[bar]	[kg]	[kg]	[kg]	Mit freier Welle	Mit Handhebel	Mit Handrad und Getriebe
50	CF8M	CF8M	PTFE + 15 % Glasfaser	16	4	5	7	20026917	20026926	20026933
65	CF8M	CF8M	PTFE + 15 % Glasfaser	16	5	6	8	20026918	20026927	20026934
80	CF8M	CF8M	PTFE + 15 % Glasfaser	16	8	8	10	20026919	20026928	20026935
100	CF8M	CF8M	PTFE + 15 % Glasfaser	16	10	10	16	20026920	20026929	20026936
125	CF8M	CF8M	PTFE + 15 % Glasfaser	16	13	15	20	20026921	20026930	20026937
150	CF8M	CF8M	PTFE + 15 % Glasfaser	16	14	16	21	20026922	20026931	20026938
200	CF8M	CF8M	PTFE + 15 % Glasfaser	16	25	25	32	20026923	20026932	20026939
250	CF8M	CF8M	PTFE + 15 % Glasfaser	16	33	-	42	20026924	-	20026940
300	CF8M	CF8M	PTFE + 15 % Glasfaser	16	48	-	70	20026925	-	20026941

DTS 1000736079 DE Version: A Status: RL (released | freigegeben | valide) printed: 02.06.2026

Karbonstahl

Nenn-weite	Gehäuse-werkstoff	Scheiben-werkstoff	Manschettenwerkstoff	Maximaler Druck	Gewicht			Artikel-Nr.		
					Freie Welle	Mit Handhebel	Mit Handrad und Getriebe			
				[bar]	[kg]	[kg]	[kg]	Mit freier Welle	Mit Handhebel	Mit Handrad und Getriebe
50	WCB	CF8M	PTFE + 15 % Glasfaser	16	4	5	7	20026942	20026951	20026958
65	WCB	CF8M	PTFE + 15 % Glasfaser	16	5	6	8	20026943	20026952	20026959
80	WCB	CF8M	PTFE + 15 % Glasfaser	16	8	8	10	20026944	20026953	20026960
100	WCB	CF8M	PTFE + 15 % Glasfaser	16	10	10	16	20026945	20026954	20026961
125	WCB	CF8M	PTFE + 15 % Glasfaser	16	13	15	20	20026946	20026955	20026962
150	WCB	CF8M	PTFE + 15 % Glasfaser	16	14	16	21	20026947	20026956	20026963
200	WCB	CF8M	PTFE + 15 % Glasfaser	16	25	25	32	20026948	20026957	20026964
250	WCB	CF8M	PTFE + 15 % Glasfaser	16	33	-	42	20026949	-	20026965
300	WCB	CF8M	PTFE + 15 % Glasfaser	16	48	-	70	20026950	-	20026966

6.4. Handhebel

Hinweis:

- Werkstoff: Sphäroguss
- In 10 Positionen verriegelbar

Nennweite	Artikel-Nr.
50...65	774667
80...100	774668
125...200	774669

DTS 1000736079 DE Version: A Status: RL (released | freigegeben | valide) printed: 02.06.2026